令和７年度　丹有地区中学校バレーボール春季選手権大会　男子の部

令和7年5月3日（土）　　会場：丹波篠山市立西紀中学校

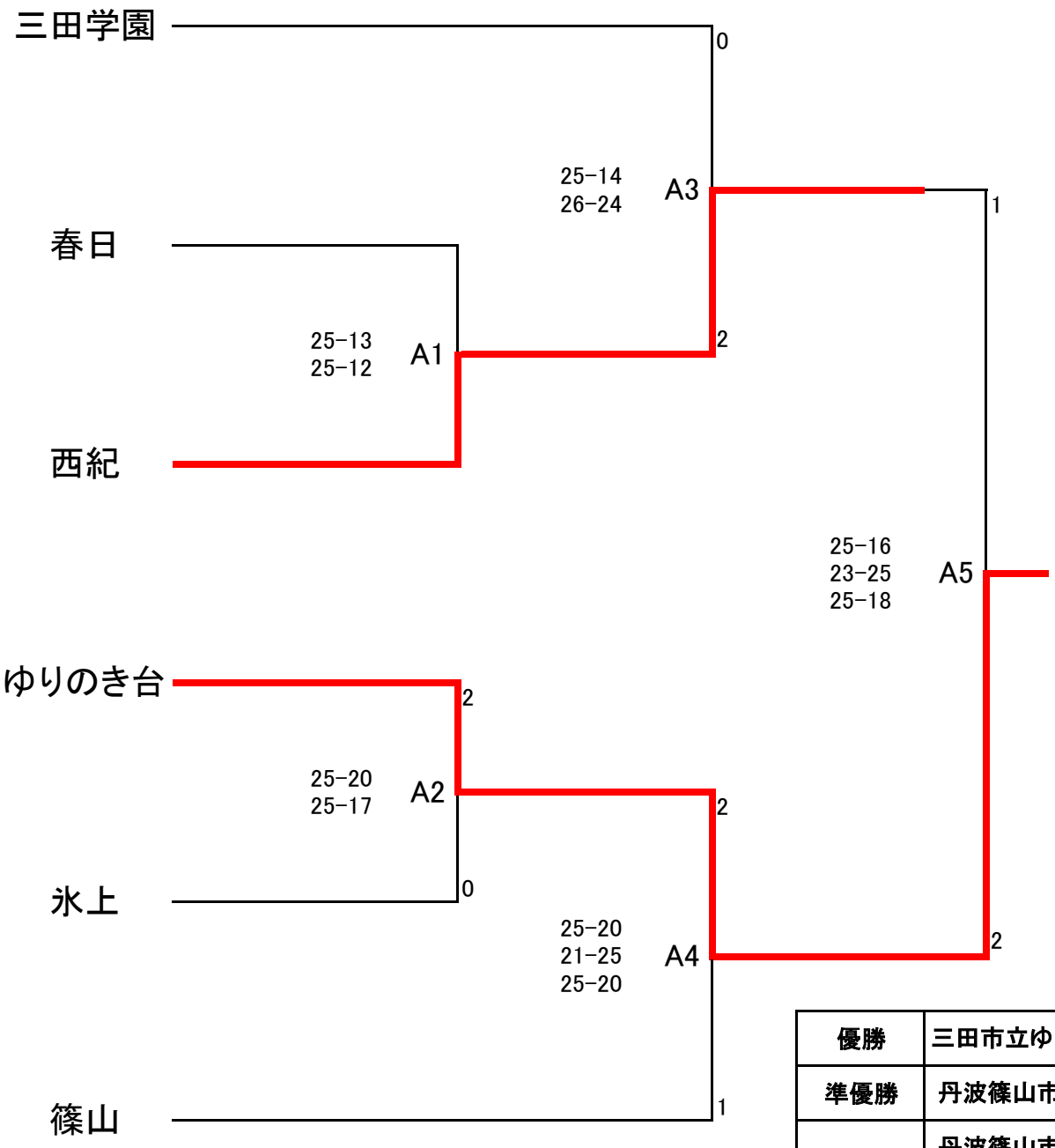

優勝	三田市立ゆりのき台中学校
準優勝	丹波篠山市立西紀中学校
第3位	丹波篠山市立篠山中学校
	三田学園中学校

令和７年度　丹有地区中学校バレーボール春季選手権大会　女子の部

令和7年5月3日（土）

会場：駒ヶ谷体育館（メイン：A，C，D　サブ：B）

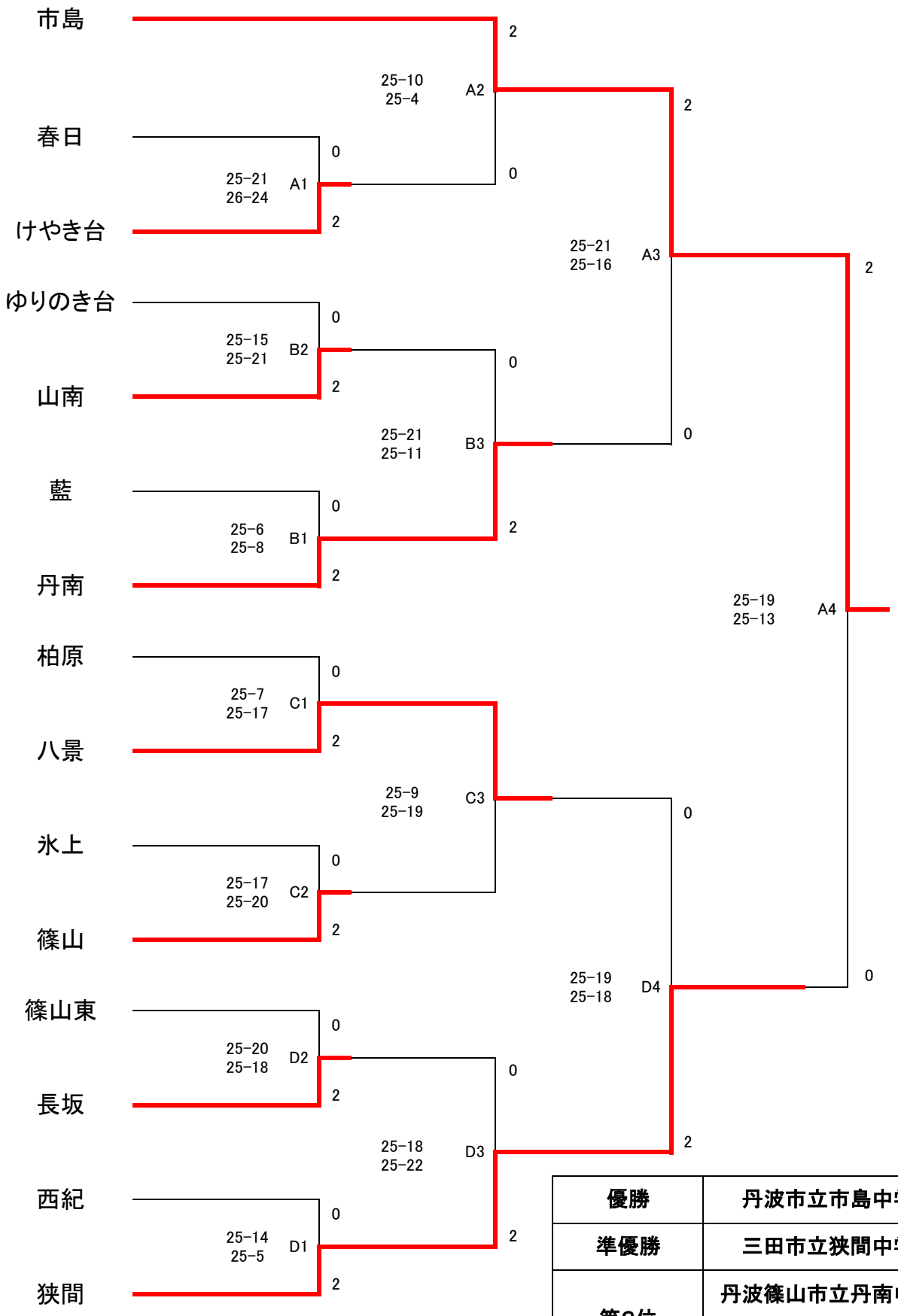

優勝	丹波市立市島中学校
準優勝	三田市立狭間中学校
第3位	丹波篠山市立丹南中学校
	三田市立八景中学校

令和7年度丹有地区中学校総合体育大会バレーボール競技　男子の部

令和7年7月12日（土）　会場：丹波市立氷上中学校

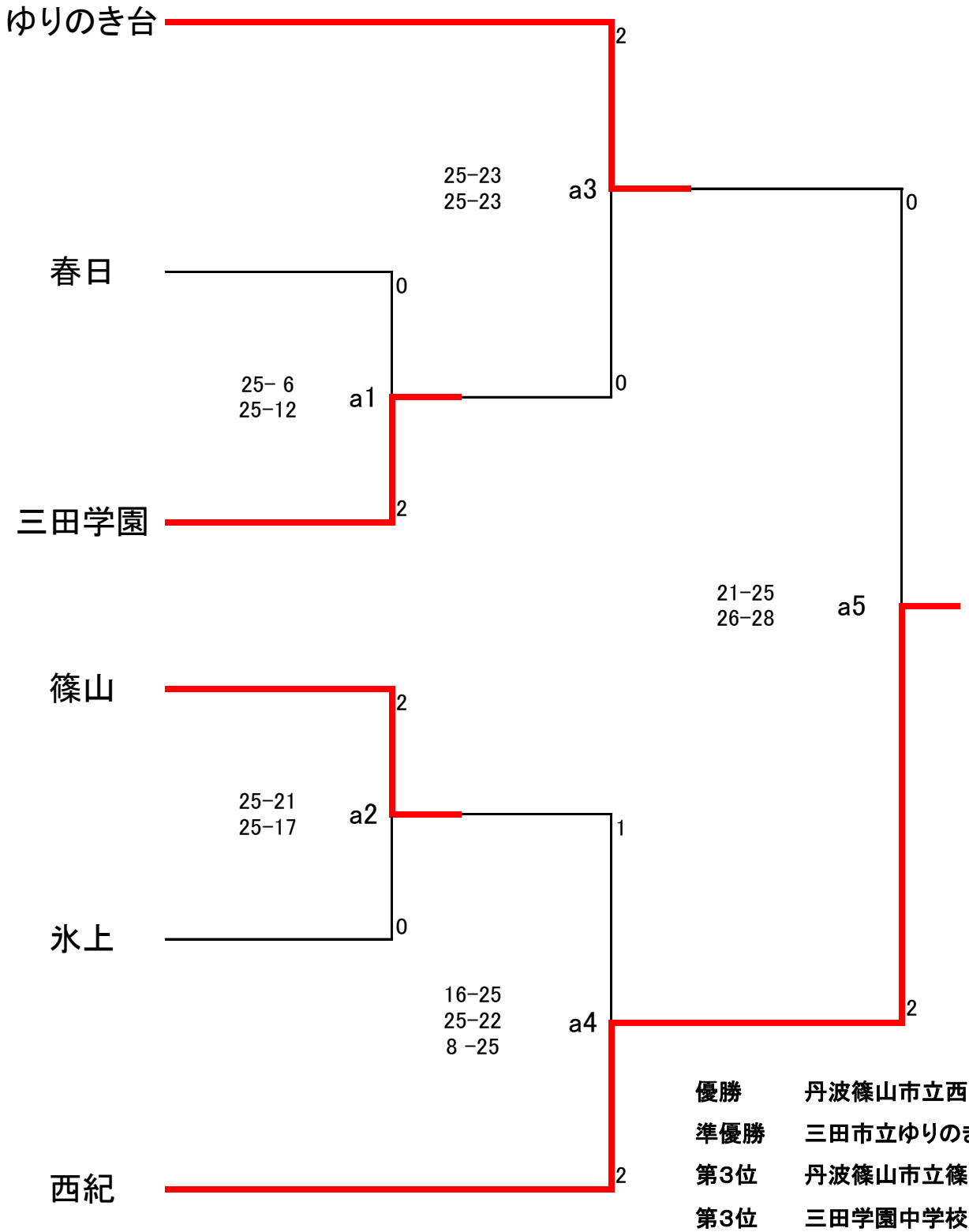

優勝　　**丹波篠山市立西紀中学校**

準優勝　　**三田市立ゆりのき台中学校**

第3位　　**丹波篠山市立篠山中学校**

第3位　　**三田学園中学校**

（上位2チームが県総体出場）

文責　バレーボール競技 代表副部長　丹波市立柏原中学校 三宅 雄

令和7年度丹有地区中学校総合体育大会バレーボール競技　女子の部

令和7年7月12日（土）、13日（日）　会場：丹波市立春日中学校

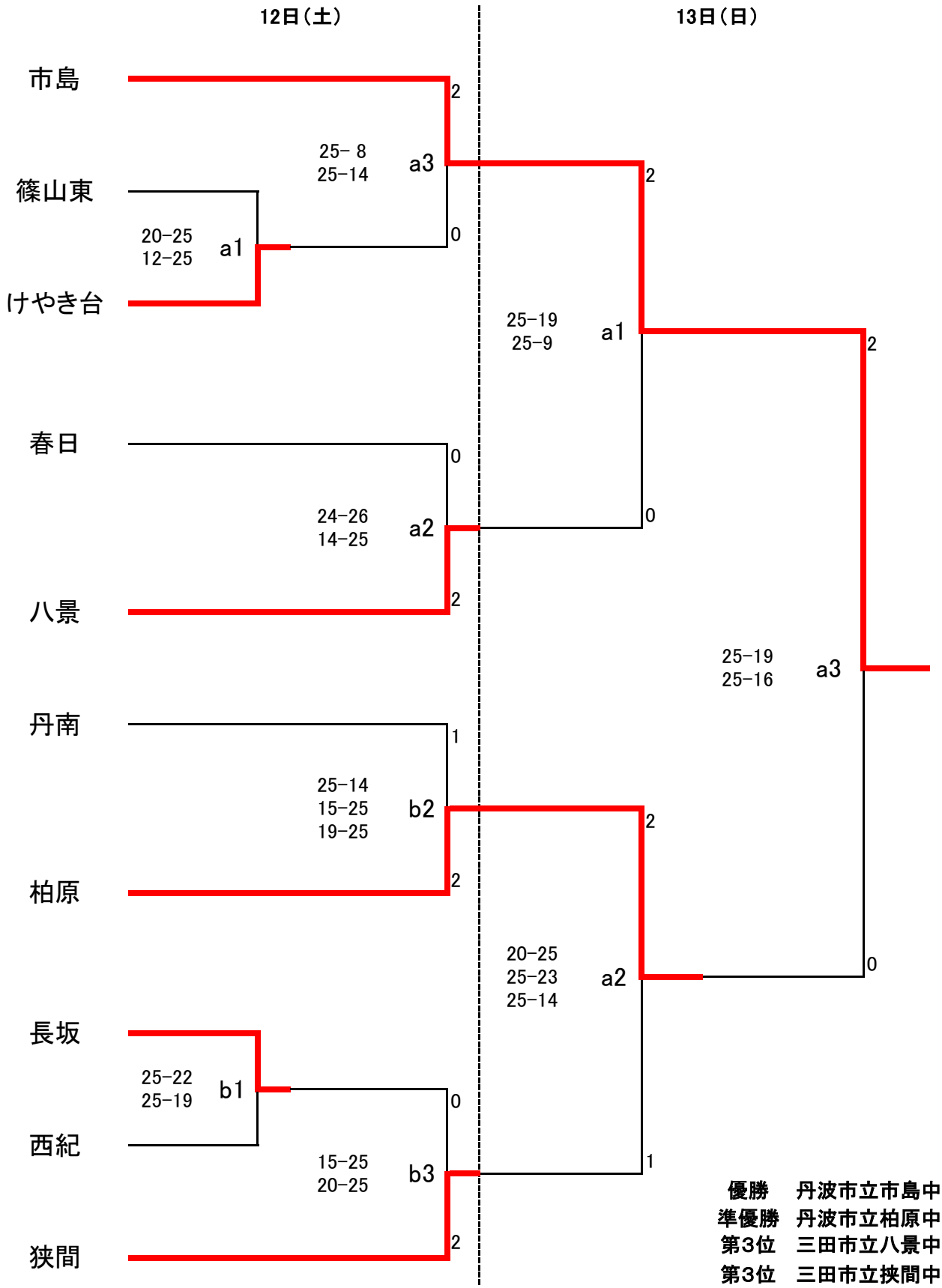

優勝　丹波市立市島中学校
準優勝　丹波市立柏原中学校
第3位　三田市立八景中学校
第3位　三田市立挟間中学校
（上位2チームが県総体出場）

文責　バレーボール競技 代表副部長　丹波市立柏原中学校 三宅 雄

令和7年度丹有地区中学校新人大会バレーボール競技　男子の部

令和7年10月11日（土）　　会場：丹波市立氷上中学校

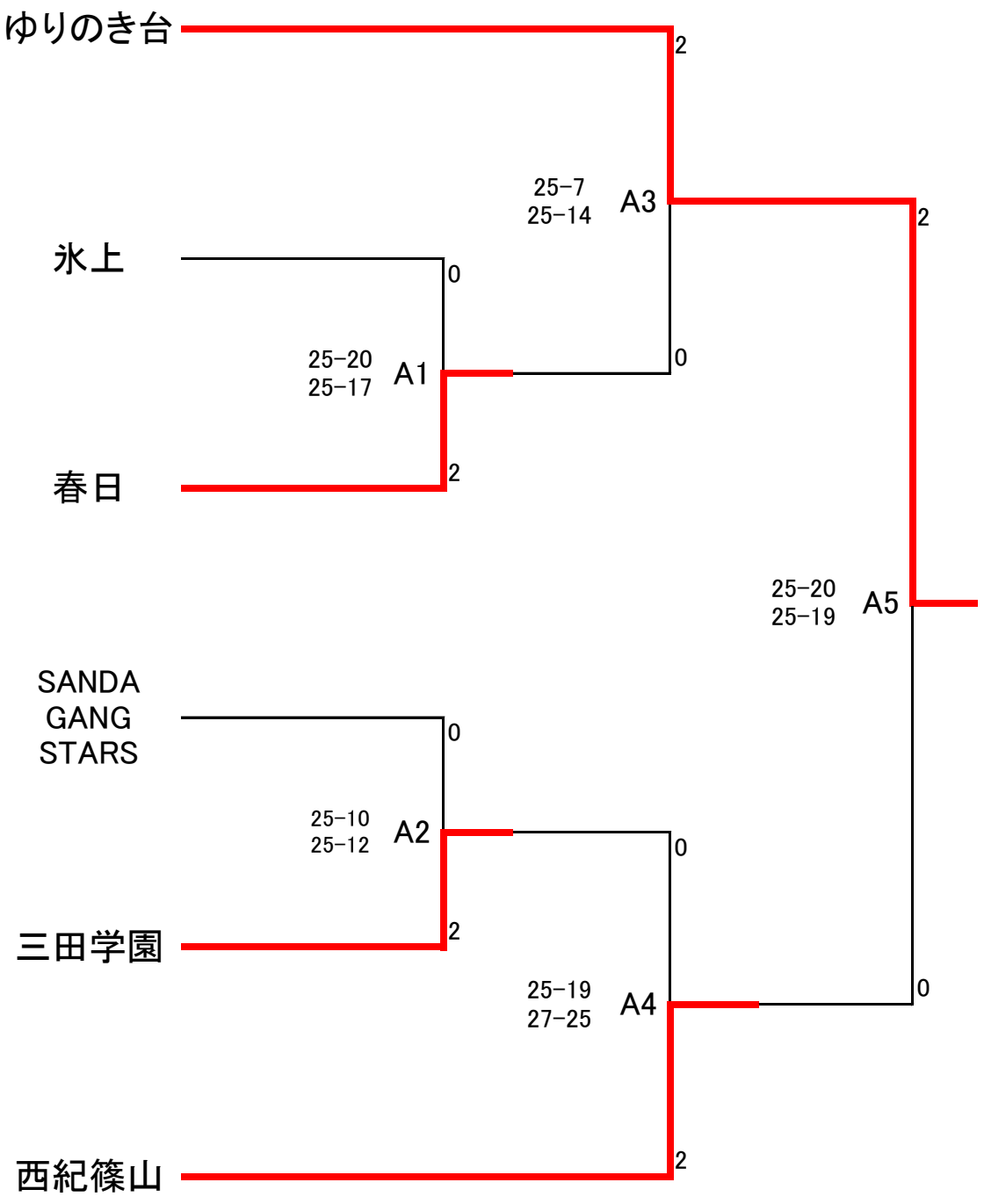

優勝　　**ゆりのき台バレーボールクラブ**

準優勝　**丹波篠山市立西紀・篠山中学校**

第三位　　**丹波市立春日中学校**

第三位　　**三田学園中学校**

（上位2チームが県大会出場）

文責　バレーボール競技 代表副部長　丹波市立柏原中学校　三宅 雄

令和7年度丹有地区中学校新人大会バレーボール競技　女子の部

令和7年10月11日（土）　会場：丹波市立春日中学校

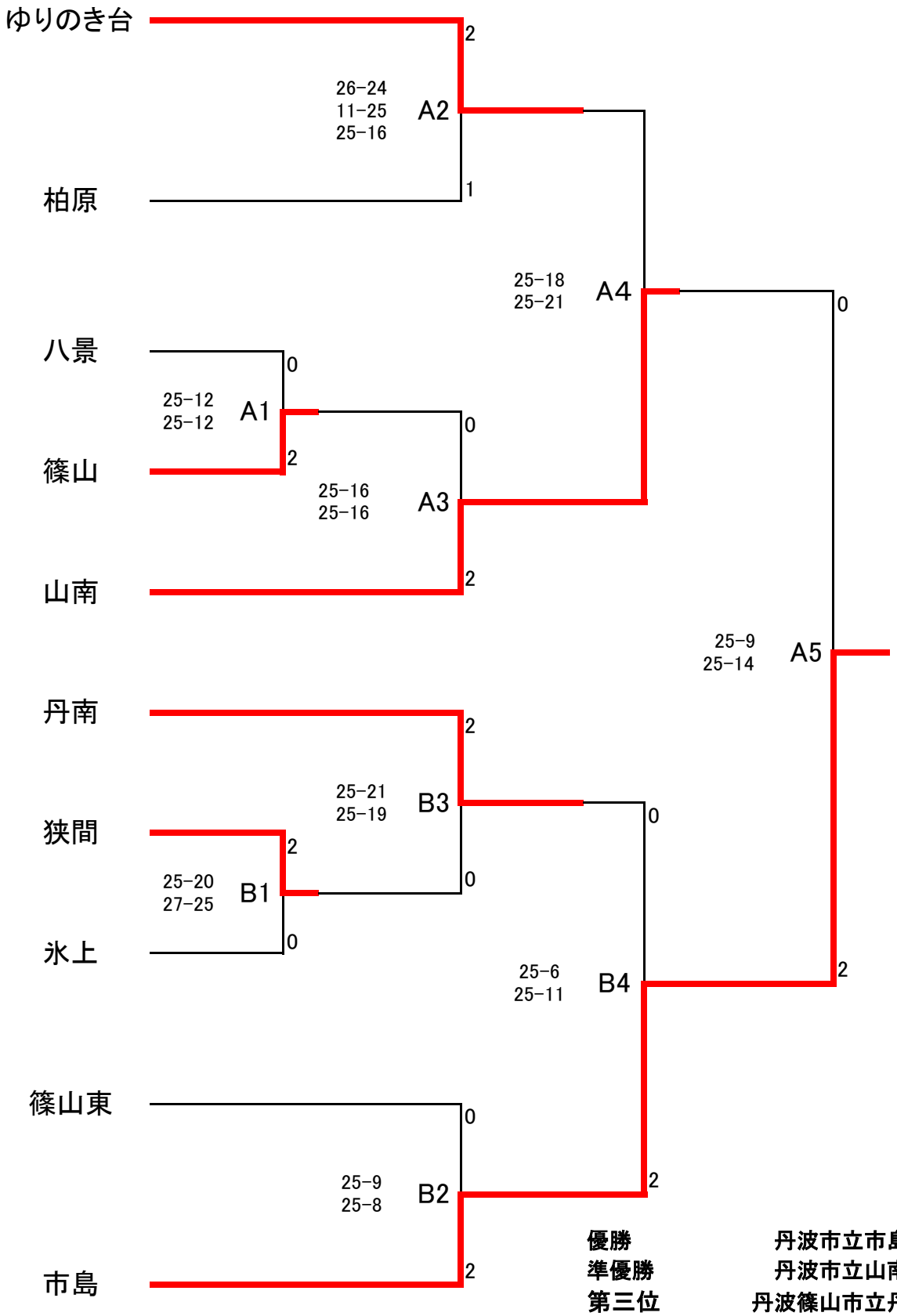

優勝	丹波市立市島中学校
準優勝	丹波市立山南中学校
第三位	丹波篠山市立丹南中学校
第三位	ゆりのき台バレーボールクラブ

（上位2チームが県大会出場）

文責　バレーボール競技 代表副部長　丹波市立柏原中学校　三宅 雄

令和7年度丹有地区中学校バレーボール冬季選手権大会　男子の部

令和8年1月17日（土）　会場：丹波篠山市立西紀中学校

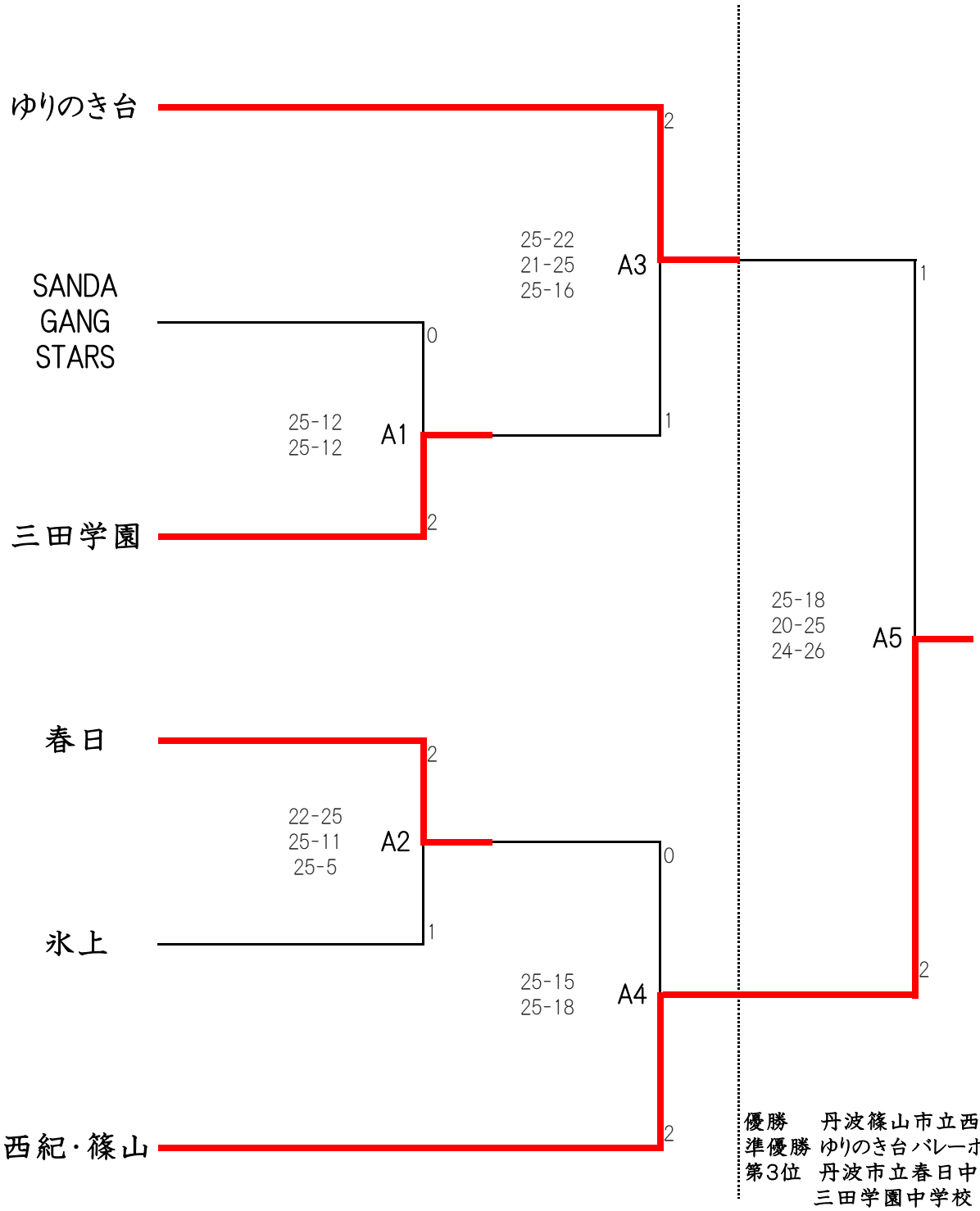

優勝　　丹波篠山市立西紀・篠山中学校
準優勝 ゆりのき台バレーボールクラブ
第3位　丹波市立春日中学校
　　三田学園中学校
（以上、県大会出場）

令和7年度丹有地区中学校バレーボール冬季選手権大会　女子の部

令和8年1月17日(土)

会場:ゆりのき台中学校(A,B)狭間中学校(C,D)

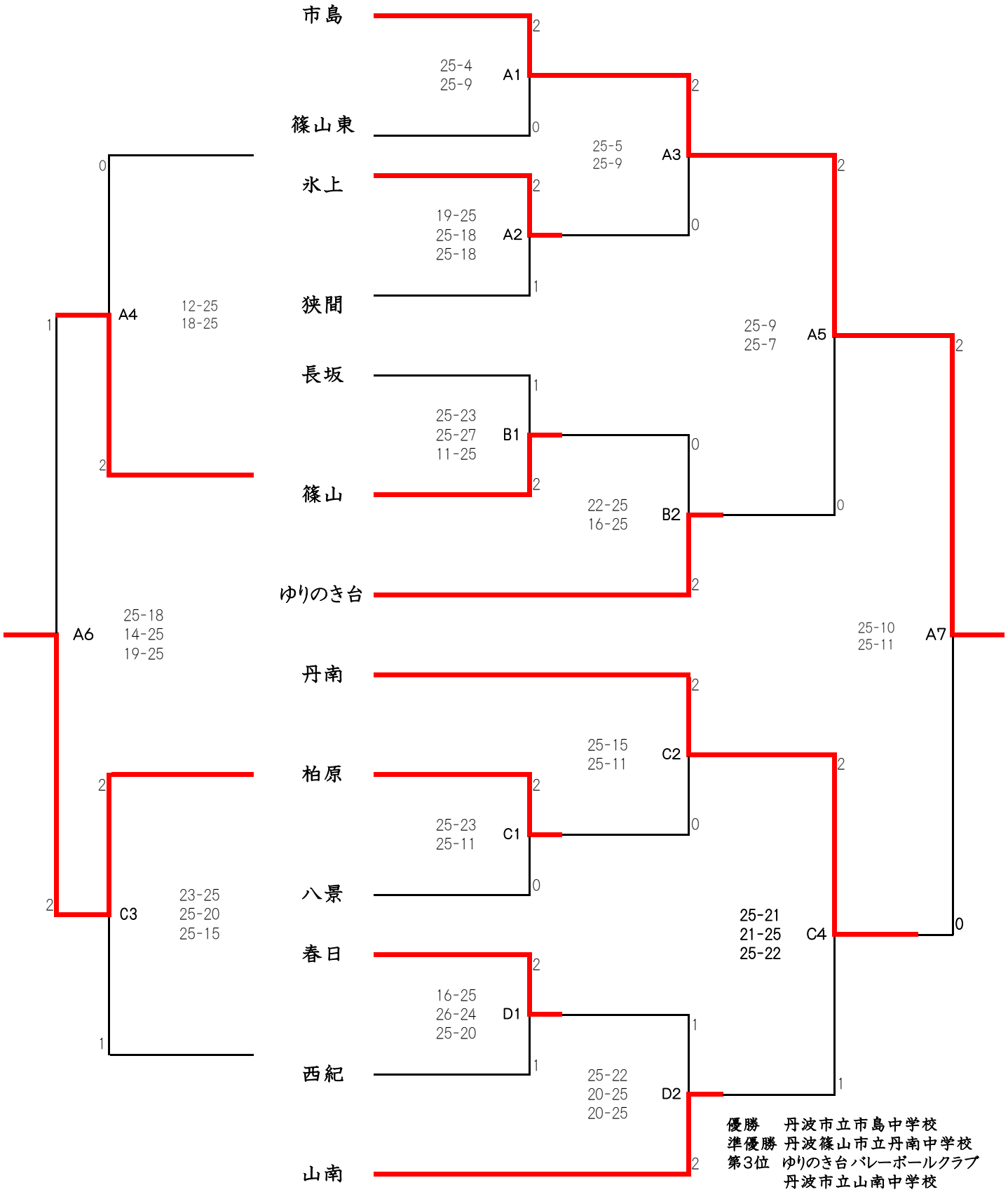

優勝　丹波市立市島中学校
準優勝 丹波篠山市立丹南中学校
第3位　ゆりのき台バレーボールクラブ
　　丹波市立山南中学校
第5位　丹波市立柏原中学校
　　(以上　県大会出場)